TABLICA TR

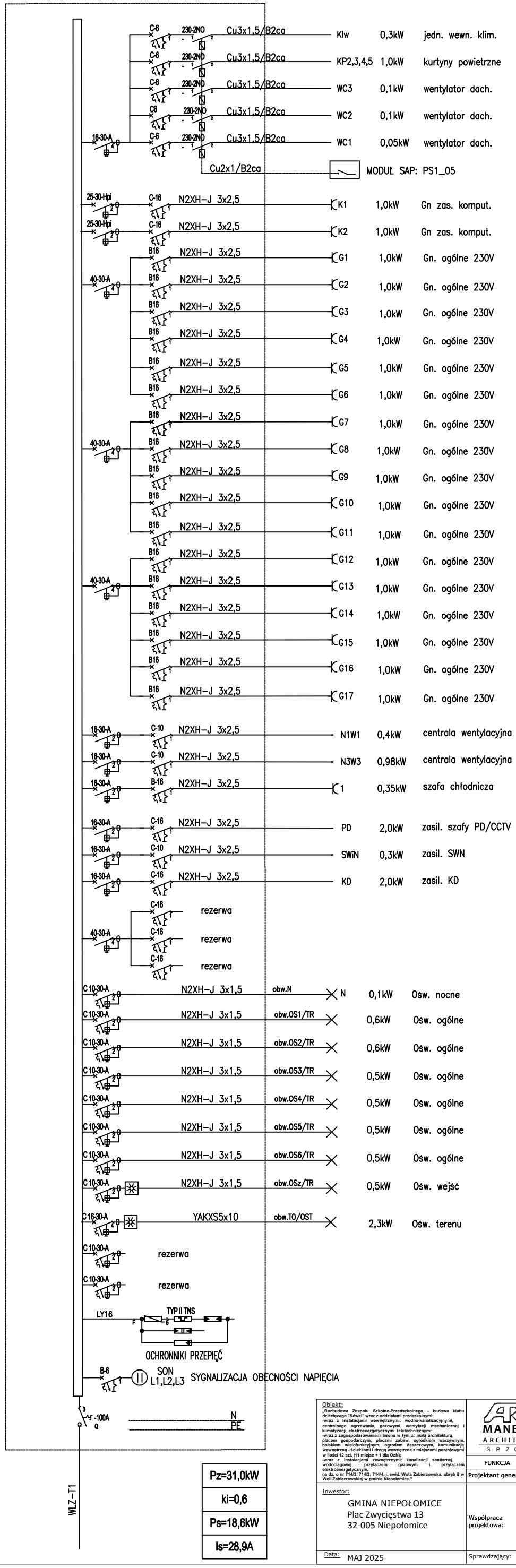

Pz=31,0kW	
ki=0,6	
Ps=18,6kW	
Is=28,9A	

Obiekt:
„Rozbudowa Zespołu Szkolno-Przedszkolnego - budowa klubu dziecięcego "Sówki" wraz z oddziałami przedszkolnymi:
-wraz z instalacjami wewnętrznymi: wodno-kanalizacyjnymi, centralnego ogrzewania, gazowymi, wentylacji mechanicznej i klimatyzacji, elektroenergetycznymi, teletechnicznymi;
-wraz z zagospodarowaniem terenu w tym z: małą architekturą, placem gospodarczym, placami zabaw, ogródkiem warzywnym, boiskiem wielofunkcyjnym, ogrodem deszczowym, komunikacją wewnętrzną - ścieżkami i drogą wewnętrzną z miejscami postojowymi w ilości 12 szt. (11 miejsc + 1 dla OzN);
-wraz z instalacjami zewnętrznymi: kanalizacji sanitarnej, wodociągowej, przyłączem gazowym i przyłączem elektroenergetycznym,
na dz. o nr 714/3; 714/2; 714/4, j. ewid. Wola Zabierzowska, obręb 8 w Woli Zabierzowskiej w gminie Niepołomice."

Inwestor:
GMINA NIEPOŁOMICE
Plac Zwycięstwa 13
32-005 Niepołomice

Data: MAJ 2025

MANECKI ARCHITEKCI
S. P. Z O. O. UL. WIELOPOLE 18B 31-072 KRAKÓW NIP: 6762574406 E-MAIL: ARP.BIURO@GMAIL.COM TEL.: (12) 422 55 70

FUNKCJA	NAZWISKO	NR UPRAW.	SPECJALNOŚĆ	PODPIS
Projektant generalny:	dr inż. arch. M.MANECKI	MPOIA/036/2009	Architektura	
Współpraca projektowa:	mgr inż. S. MAZUR	RP-Upr.194/93	Elektryka	
Sprawdzający:	inż. W.DZIERWA	BPP.Upr.336/82	Elektryka	

Stadium: PROJEKT TECHNICZNO-WYKONAWCZY

Treść rysunku: Schemat ideowy tablicy TR

Skala:

Nr rysunku: E5